FNDP 250/3

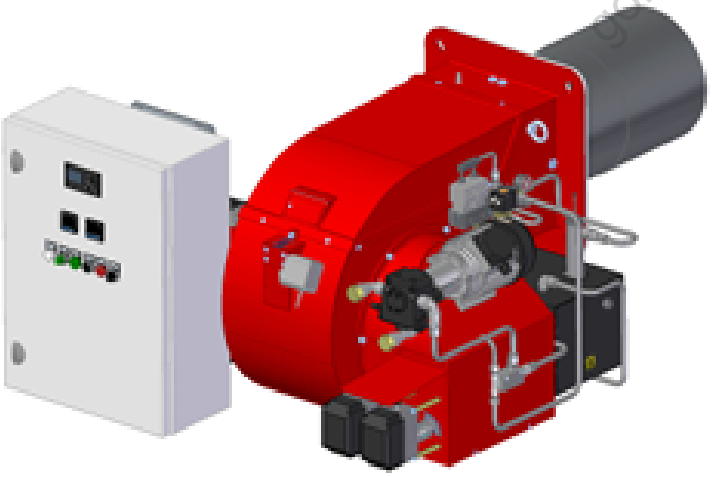

Общее описание

1. Тип: горелка мазутная трёхступенчатая.
2. Корпус: литой алюминий.
3. Вентилятор: высоконапорный.
4. Пламенная голова горелки с регулируемой подпорной шайбой выполнена из жаропрочной нержавеющей стали.
5. Топливо: горелки жидкотопливные (далее по тексту мазутные) с механическим распылением предназначены для сжигания такого тяжёлого жидкого топлива, как флотский мазут Ф5, топочный 40, топочный 100 (М100) ГОСТ 10585-2013 «Топливо нефтяное. Мазут. Технические условия», нефти ГОСТ Р 51858-2020 «Нефть. Общие технические условия», а также других видов тяжёлого жидкого топлива, имеющих близкие или сходные характеристики. Распыление жидкого топлива осуществляется форсункой (форсунками).
6. Горелка комплектуется:
    - семиконтактным электроразъёмом;
    - фланцем и прокладкой для монтажа на котёл;
    - топливной форсункой;
    - гибкими шлангами;
    - сетчатым топливным фильтром;
    - дегазатором;
    - электрическим мазутным подогревателем;
    - системой электроподогрева мазутных трубопроводов и элементов конструкции.

gorelkifbr.ru

Основные технические характеристики

МОДЕЛЬ		FNDP 250/3
Расход топлива min. - max.	кг/ч	100-250
Тепловая мощность min. - max.	Мкал/ч	980-2450
Тепловая мощность min. - max.	кВт/ч	1140-2840
Топливо: • флотский мазут Ф5, топочный 40, топочный 100 (М100) ГОСТ 10585-2013 «Топливо нефтяное. Мазут. Технические условия»; • нефть ГОСТ Р 51858-2020 «Нефть. Общие технические условия»; • другие виды тяжёлого жидкого топлива, имеющие близкие или сходные характеристики; • другие виды тяжёлого жидкого топлива, имеющие близкие или сходные характеристики.		
Условия эксплуатации	°C	-15...+40
Условия хранения	°C	-20...+70
Максимально допустимая влажность для эксплуатации и хранения	%	80
Максимальная температура воздуха для горения	°C	60
Потребляемая электрическая мощность	кВт	32
Мощность двигателя вентилятора	кВт	7.5
Мощность топливного насоса	кВт	1.1
Мощность мазутного подогревателя	кВт	20
Электропитание	3~400V, 1/N~230V-50Hz	
Степень защиты (IP):		IP 40
Уровень шума min. - max.**	дБ(А)	-
Вес	кг	194

*Стандартные условия:

- температура окружающей среды 20°C;
- барометрическое давление 1013 мбар;
- высота 0 метров (уровень моря).

** Звуковое давление работающей горелки на котле, измеренное на расстоянии 1 метр (закон UNI EN ISO 3746 - метод контроля класс 3 - допускаемая погрешность измеренного звукового давления ± 1 дБ(А).

gorelkifbr.ru

Диапазон рабочего регулирования FNDP 250/3

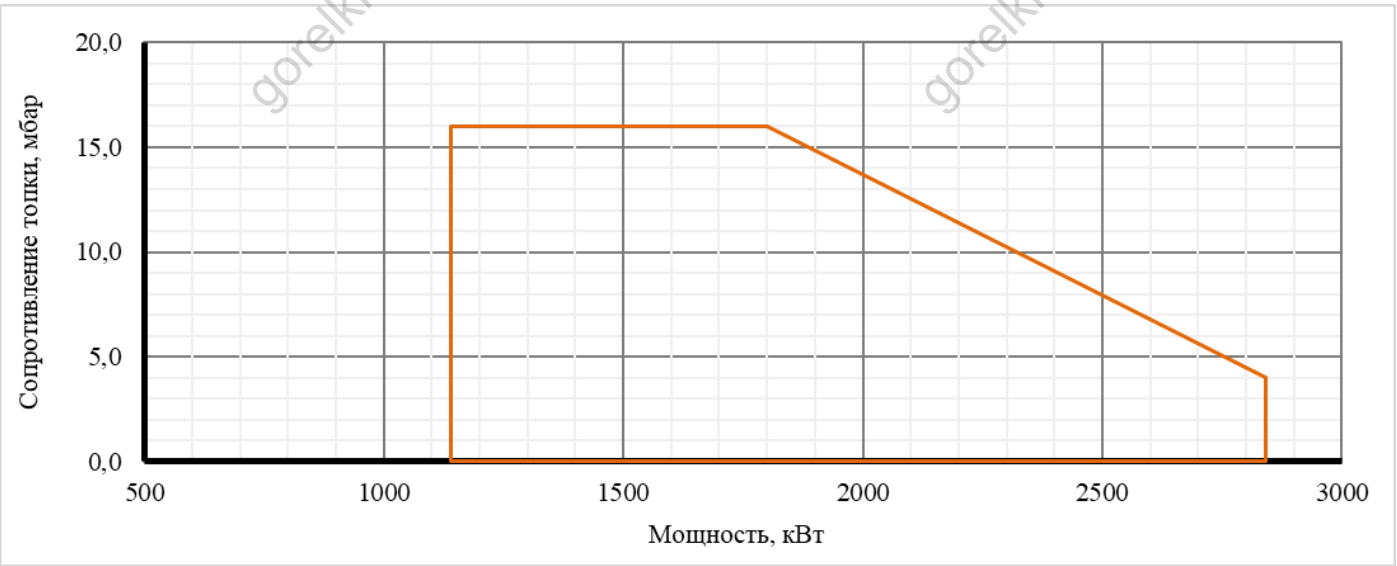

Габариты и установочные размеры FNDP 250/3

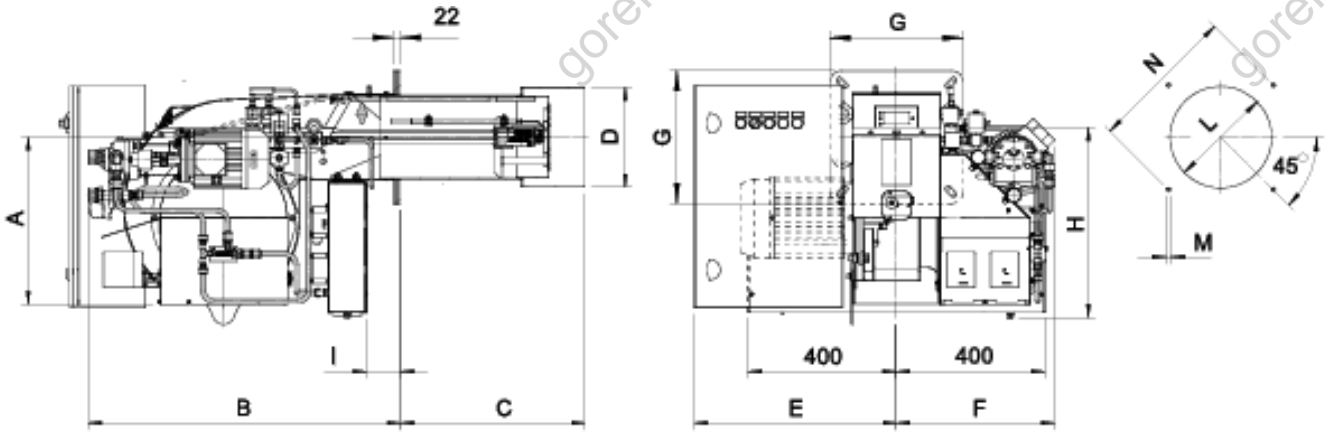

МОДЕЛЬ	A	B	C*	D	E	F	G	H	I	L min	L max	M	N min	N max	R
FNDP 250/3	453	900	500	271	545	430	360	490	93	280	320	M14	396	438	R30

* Если требуется другая длина пламенной головы пожалуйста свяжитесь с нашим Техническим отделом.