## FNDP 350/3

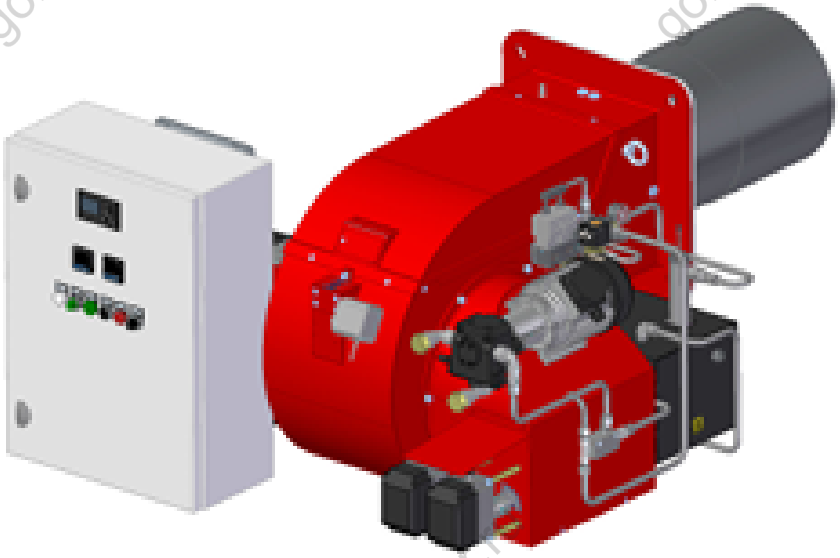

# Общее описание

1. Тип: горелка мазутная трёхступенчатая.
2. Корпус: литой алюминий.
3. Вентилятор: высоконапорный.
4. Пламенная голова горелки с регулируемой подпорной шайбой выполнена из жаропрочной нержавеющей стали.
5. Топливо: горелки жидкотопливные (далее по тексту мазутные) с механическим распылением предназначены для сжигания такого тяжёлого жидкого топлива, как флотский мазут Ф5, топочный 40, топочный 100 (М100) ГОСТ 10585-2013 «Топливо нефтяное. Мазут. Технические условия», нефти ГОСТ Р 51858-2020 «Нефть. Общие технические условия», а также других видов тяжёлого жидкого топлива, имеющих близкие или сходные характеристики. Распыление жидкого топлива осуществляется форсункой (форсунками).
6. Горелка комплектуется:
    - семиконтактным электроразъёмом;
    - фланцем и прокладкой для монтажа на котёл;
    - топливной форсункой;
    - гибкими шлангами;
    - сетчатым топливным фильтром;
    - электрическим мазутным подогревателем;
    - системой электроподогрева мазутных трубопроводов и элементов конструкции.

gorelkifbr.ru

# Основные технические характеристики

| МОДЕЛЬ | | FNDP 350/3 |
|---|---|---|
| Расход топлива min. - max. | кг/ч | 120-350 |
| Тепловая мощность min. - max. | Мкал/ч | 1180-3430 |
| Тепловая мощность min. - max. | кВт/ч | 1370-3980 |
| Топливо:<br>• флотский мазут Ф5, топочный 40, топочный 100 (М100) ГОСТ 10585-2013 «Топливо нефтяное. Мазут. Технические условия»;<br>• нефть ГОСТ Р 51858-2020 «Нефть. Общие технические условия»;<br>• другие виды тяжёлого жидкого топлива, имеющие близкие или сходные характеристики;<br>• другие виды тяжёлого жидкого топлива, имеющие близкие или сходные характеристики. | | |
| Условия эксплуатации | °C | -15...+40 |
| Условия хранения | °C | -20...+70 |
| Максимально допустимая влажность для эксплуатации и хранения | % | 80 |
| Максимальная температура воздуха для горения | °C | 60 |
| Потребляемая электрическая мощность | кВт | 43 |
| Мощность двигателя вентилятора | кВт | 9.2 |
| Мощность топливного насоса | кВт | 1.1 |
| Мощность мазутного подогревателя | кВт | 24 |
| Электропитание | 3~400V, 1/N~230V-50Hz | |
| Степень защиты (IP): | | IP 40 |
| Уровень шума min. - max.** | дБ(А) | - |
| Вес | кг | 282 |

*Стандартные условия:

- температура окружающей среды 20°C;
- барометрическое давление 1013 мбар;
- высота 0 метров (уровень моря).

** Звуковое давление работающей горелки на котле, измеренное на расстоянии 1 метр (закон UNI EN ISO 3746 - метод контроля класс 3 - допускаемая погрешность измеренного звукового давления ± 1 дБ(А).

gorelkifbr.ru

## Диапазон рабочего регулирования FNDP 350/3

## Габариты и установочные размеры FNDP 350/3

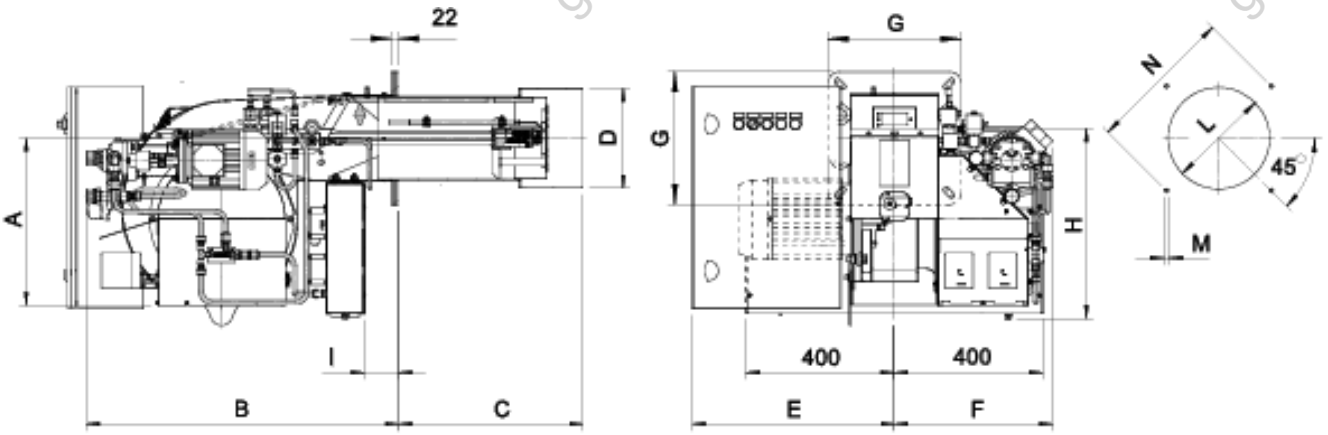


| МОДЕЛЬ | A | B | C* | D | E | F | G | H | I | L min | L max | M | N min | N max | R |
|---|---|---|---|---|---|---|---|---|---|---|---|---|---|---|---|
| FNDP 350/3 | 481 | 1000 | 535 | 334 | 600 | 488 | 490 | 494 | 75 | 350 | 450 | M14 | 552 | 580 | R50 |

* Если требуется другая длина пламенной головы пожалуйста свяжитесь с нашим Техническим отделом.



gorelkifbr.ru