## G 0S 2001

## Общее описание

1. Тип: одноступенчатая дизельная горелка.
2. Корпус: алюминиевый с шумопоглощающим пластиковым кожухом.
3. Вентилятор: высоконапорный.
4. Пламенная голова горелки с регулируемой подпорной шайбой выполнена из жаропрочной нержавеющей стали.
5. Топливо: горелки жидкотопливные (далее по тексту дизельные) с механическим распылением предназначены для сжигания лёгкого жидкого топлива такого, как дизельное топливо ГОСТ 305-2013, печное топливо ГОСТ 1510-84, конденсат газовый стабильный ГОСТ Р 54389- 2011, а также других видов жидкого топлива, имеющих близкие или сходные характеристики. По запросу доступны специальные версии, предназначенные для сжигания керосина и биодизеля.
6. Горелка с литерой H имеет гидравлический механизм закрытия воздушной заслонки.
7. Горелка с литерой R укомплектована регулируемым электроподогревателем топлива для надёжного запуска в условиях низких температур.
8. Горелка комплектуется:
    - семиконтактным электроразъёмом;
    - фланцем и прокладкой для монтажа на котёл;
    - топливной форсункой;
    - гибкими шлангами;
    - сетчатым топливным фильтром.

# Основные технические характеристики

| МОДЕЛЬ | | G 0S 2001 |
|---|---|---|
| Расход топлива min. - max.* | кг/ч | 2.0-3.3 |
| Тепловая мощность min. - max.* | Мкал/ч | 20.4-33.7 |
| Тепловая мощность min. - max.* | кВт/ч | 23.7-39.1 |
| Топливо. Дизельные горелки F.B.R. предназначены для сжигания:<br>• дизельного топлива (ГОСТ 305-2013);<br>• печного топлива (ГОСТ 1510-84);<br>• конденсата газового стабильного (ГОСТ Р 54389- 2011);<br>• других видов жидкого топлива, имеющих близкие или сходные характеристики. | | |
| Условия эксплуатации | °C | -15...+40 |
| Условия хранения | °C | -20...+70 |
| Максимально допустимая влажность для эксплуатации и хранения | % | 80 |
| Максимальная температура воздуха для горения | °C | 60 |
| Потребляемая электрическая мощность | Вт | 120 |
| Электрическая мощность двигателя вентилятора | Вт | 90 |
| Потребляемый ток | А | 0.6 |
| Электропитание | | 1/N~230V-50Hz |
| Степень защиты (IP): | | IP 40 |
| Уровень шума min. - max.** | дБ(А) | 56-58 |
| Вес | кг | 9 |

*Стандартные условия:

- температура окружающей среды 20°C;
- барометрическое давление 1013 мбар;
- высота 0 метров (уровень моря).

** Звуковое давление работающей горелки на котле, измеренное на расстоянии 1 метр (закон UNI EN ISO 3746 - метод контроля класс 3 - допускаемая погрешность измеренного звукового давления ± 1 дБ(А).

gorelkifbr.ru

## Диапазон рабочего регулирования G 0S 2001

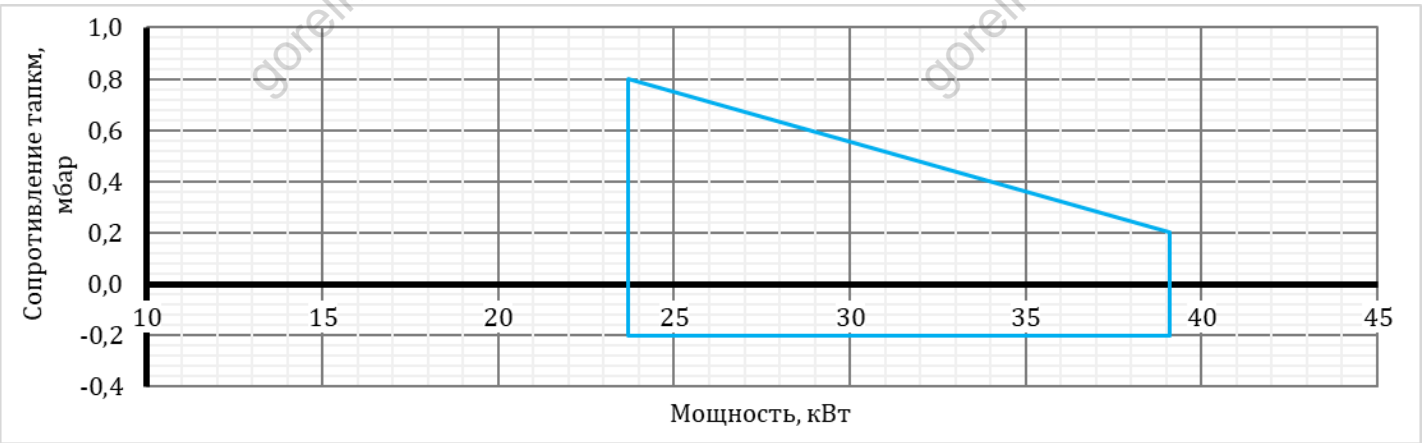


## Габариты и установочные размеры G 0S 2001

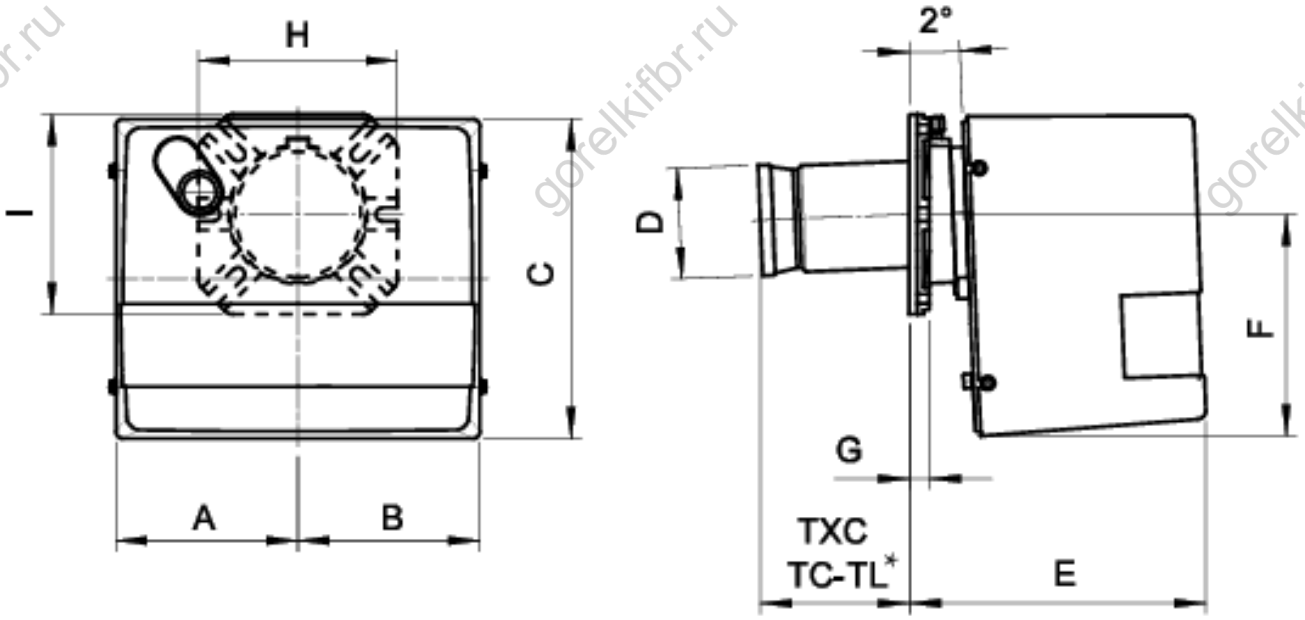


| МОДЕЛЬ | A | B | C | D | E | F | G | H | I |
|---|---|---|---|---|---|---|---|---|---|
| G0...2001 | 137 | 137 | 240 | 80 | 223 | 169 | 15 | 150 | 150 |





gorelkifbr.ru

## Рекомендуемые размеры монтажной плиты котла

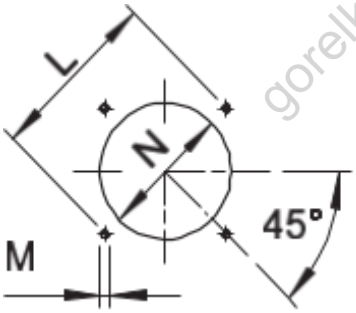


Размеры монтажной плиты должны соответствовать указанным на чертеже.

* Рекомендуемые размеры для монтажа горелки.

| МОДЕЛЬ | | L min | L* | L max | M | N min | N* | N max |
|---|---|---|---|---|---|---|---|---|
| G0...2001 | мм | 130 | 150 | 170 | M8 | 90 | 110 | 130 |

## Длина пламенной головы

При выборе длины пламенной головы (TC-TL) необходимо учитывать рекомендации котлопроизводителя. В любом случае она должна быть больше толщины дверцы котла (фронтовой плиты) с учётом изоляции.

| МОДЕЛЬ | | TC | TL** |
|---|---|---|---|
| G0...2001 | мм | 112 | 152 |

** Если требуется другая длина пламенной головы пожалуйста свяжитесь с нашим Техническим отделом



gorelkifbr.ru