G 2S MAXI TL

Общее описание

1. Тип: одноступенчатая дизельная горелка.
2. Корпус: алюминиевый с шумопоглощающим пластиковым кожухом.
3. Вентилятор: высоконапорный.
4. Пламенная голова горелки с регулируемой подпорной шайбой выполнена из жаропрочной нержавеющей стали.
5. Топливо: горелки жидкотопливные (далее по тексту дизельные) с механическим распылением предназначены для сжигания лёгкого жидкого топлива такого, как дизельное топливо ГОСТ 305-2013, печное топливо ГОСТ 1510-84, конденсат газовый стабильный ГОСТ Р 54389- 2011, а также других видов жидкого топлива, имеющих близкие или сходные характеристики. По запросу доступны специальные версии, предназначенные для сжигания керосина и биодизеля.
6. Горелка с литерой H имеет гидравлический механизм закрытия воздушной заслонки.
   Горелка с литерой R укомплектована регулируемым электроподогревателем топлива для надёжного
   запуска в условиях низких температур.
7. Горелка комплектуется:
   - семиконтактным электроразъёмом;
   - фланцем и прокладкой для монтажа на котёл;
   - топливной форсункой;
   - гибкими шлангами;
   - сетчатым топливным фильтром.

gorelkifbr.ru

Основные технические характеристики

МОДЕЛЬ		G 2S MAXI TL
Расход топлива min. - max.*	кг/ч	4-9.8
Тепловая мощность min. - max.*	Мкал/ч	40.8-99.9
Тепловая мощность min. - max.*	кВт/ч	47.3-116
Топливо. Дизельные горелки F.B.R. предназначены для сжигания: • дизельного топлива (ГОСТ 305-2013); • печного топлива (ГОСТ 1510-84); • конденсата газового стабильного (ГОСТ Р 54389- 2011); • других видов жидкого топлива, имеющих близкие или сходные характеристики.		
Условия эксплуатации	°C	-15...+40
Условия хранения	°C	-20...+70
Максимально допустимая влажность для эксплуатации и хранения	%	80
Максимальная температура воздуха для горения	°C	60
Потребляемая электрическая мощность	Вт	140
Электрическая мощность двигателя вентилятора	Вт	100
Потребляемый ток	А	0.7
Электропитание		1/N~230V-50Hz
Степень защиты (IP):		IP 40
Уровень шума min. - max.**	дБ(А)	59-61
Вес	кг	10

*Стандартные условия:

- температура окружающей среды 20°C;
- барометрическое давление 1013 мбар;
- высота 0 метров (уровень моря).

** Звуковое давление работающей горелки на котле, измеренное на расстоянии 1 метр (закон UNI EN ISO 3746 - метод контроля класс 3 - допускаемая погрешность измеренного звукового давления ± 1 дБ(А).

gorelkifbr.ru

Диапазон рабочего регулирования G 2S MAXI TL

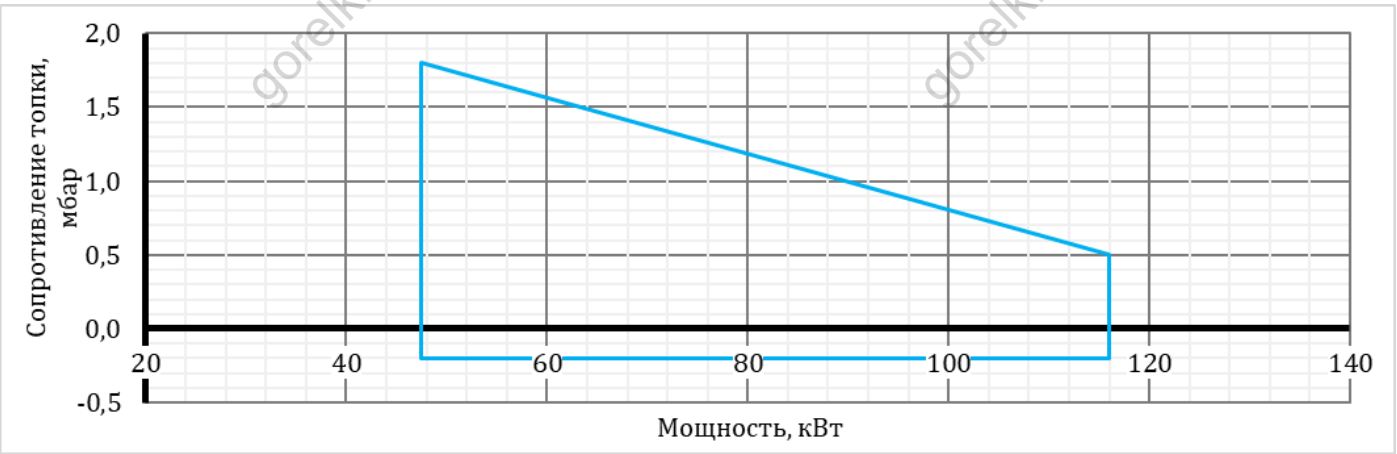

Габариты и установочные размеры G 2S MAXI TL

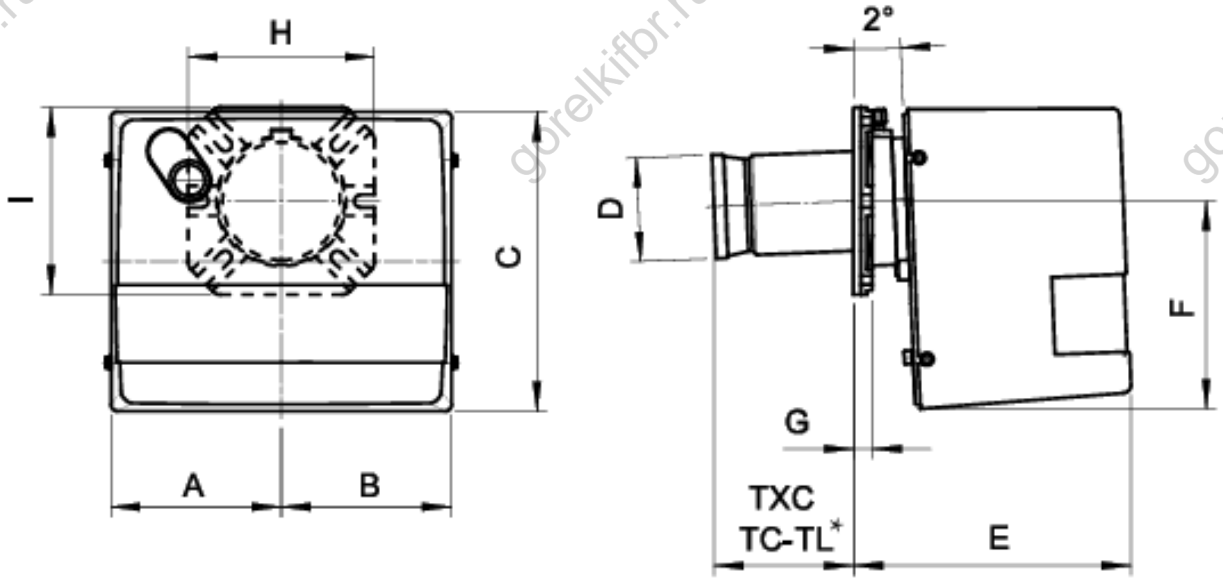

МОДЕЛЬ	A	B	C	D	E	F	G	H	I
G2...MAXI	157	170	275	90	265	210	15	150	150

Рекомендуемые размеры монтажной плиты котла

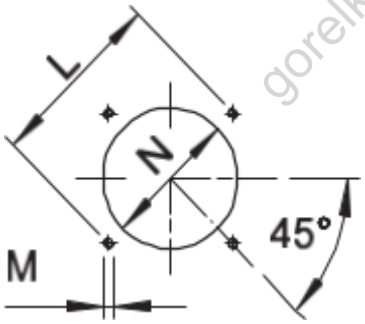

Размеры монтажной плиты должны соответствовать указанным на чертеже.

* Рекомендуемые размеры для монтажа горелки.

МОДЕЛЬ		L min	L*	L max	M	N min	N*	N max
G2...MAXI	мм	130	150	170	M8	100	110	130

Длина пламенной головы

При выборе длины пламенной головы (TC-TL) необходимо учитывать рекомендации котлопроизводителя. В любом случае она должна быть больше толщины дверцы котла (фронтовой плиты) с учётом изоляции.

МОДЕЛЬ		TC	TL**
G2...MAXI	мм	107	147

** Если требуется другая длина пламенной головы пожалуйста свяжитесь с нашим Техническим отделом

gorelkifbr.ru