G X3H TC

Общее описание

1. Тип: одноступенчатая дизельная горелка.
2. Корпус: алюминиевый с шумопоглощающим пластиковым кожухом.
3. Вентилятор: высоконапорный.
4. Пламенная голова горелки с регулируемой подпорной шайбой выполнена из жаропрочной нержавеющей стали.
5. Топливо: горелки жидкотопливные (далее по тексту дизельные) с механическим распылением предназначены для сжигания лёгкого жидкого топлива такого, как дизельное топливо ГОСТ 305-2013, печное топливо ГОСТ 1510-84, конденсат газовый стабильный ГОСТ Р 54389- 2011, а также других видов жидкого топлива, имеющих близкие или сходные характеристики. По запросу доступны специальные версии, предназначенные для сжигания керосина и биодизеля.
6. Горелка с литерой H имеет гидравлический механизм закрытия воздушной заслонки.
7. Горелка с литерой R укомплектована регулируемым электроподогревателем топлива для надёжного запуска в условиях низких температур.
8. Горелка комплектуется:
    - семиконтактным электроразъёмом;
    - фланцем и прокладкой для монтажа на котёл;
    - топливной форсункой;
    - гибкими шлангами;
    - сетчатым топливным фильтром.

gorelkifbr.ru

Основные технические характеристики

МОДЕЛЬ		G X3H TC
Расход топлива min. - max.*	кг/ч	7-15
Тепловая мощность min. - max.*	Мкал/ч	71-153
Тепловая мощность min. - max.*	кВт/ч	83-178
Топливо. Дизельные горелки F.B.R. предназначены для сжигания: • дизельного топлива (ГОСТ 305-2013); • печного топлива (ГОСТ 1510-84); • конденсата газового стабильного (ГОСТ Р 54389- 2011); • других видов жидкого топлива, имеющих близкие или сходные характеристики.		
Условия эксплуатации	°C	-15...+40
Условия хранения	°C	-20...+70
Максимально допустимая влажность для эксплуатации и хранения	%	80
Максимальная температура воздуха для горения	°C	60
Потребляемая электрическая мощность	Вт	220
Электрическая мощность двигателя вентилятора	Вт	150
Потребляемый ток	А	1
Электропитание		1/N~230V-50Hz
Степень защиты (IP):		IP 40
Уровень шума min. - max.**	дБ(А)	66-66
Вес	кг	14

*Стандартные условия:

- температура окружающей среды 20°C;
- барометрическое давление 1013 мбар;
- высота 0 метров (уровень моря).

** Звуковое давление работающей горелки на котле, измеренное на расстоянии 1 метр (закон UNI EN ISO 3746 - метод контроля класс 3 - допускаемая погрешность измеренного звукового давления ± 1 дБ(А).

gorelkifbr.ru

Диапазон рабочего регулирования G X3H TC

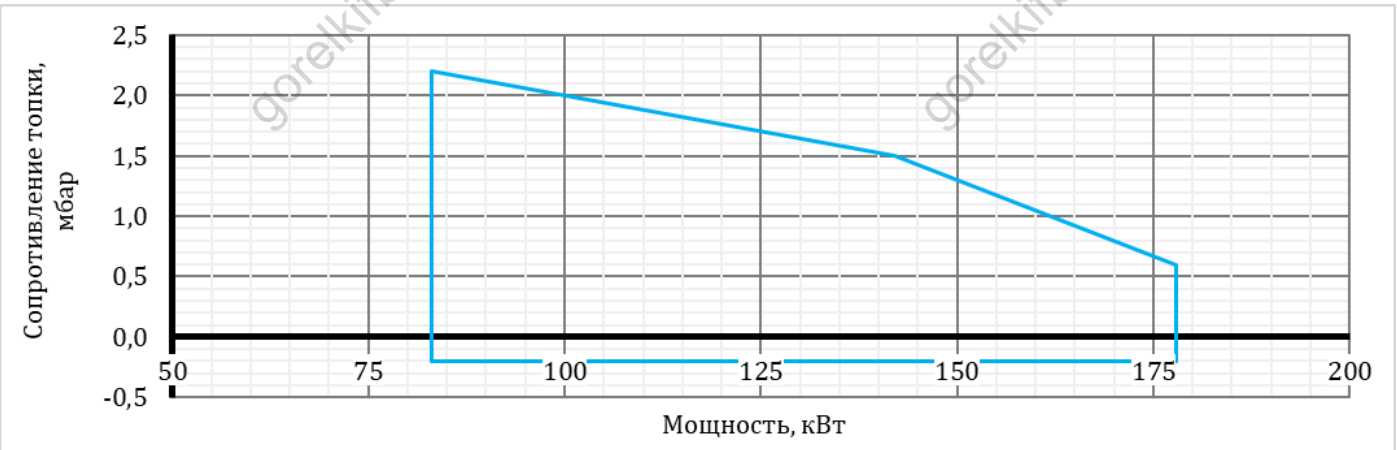

Габариты и установочные размеры G X3H TC

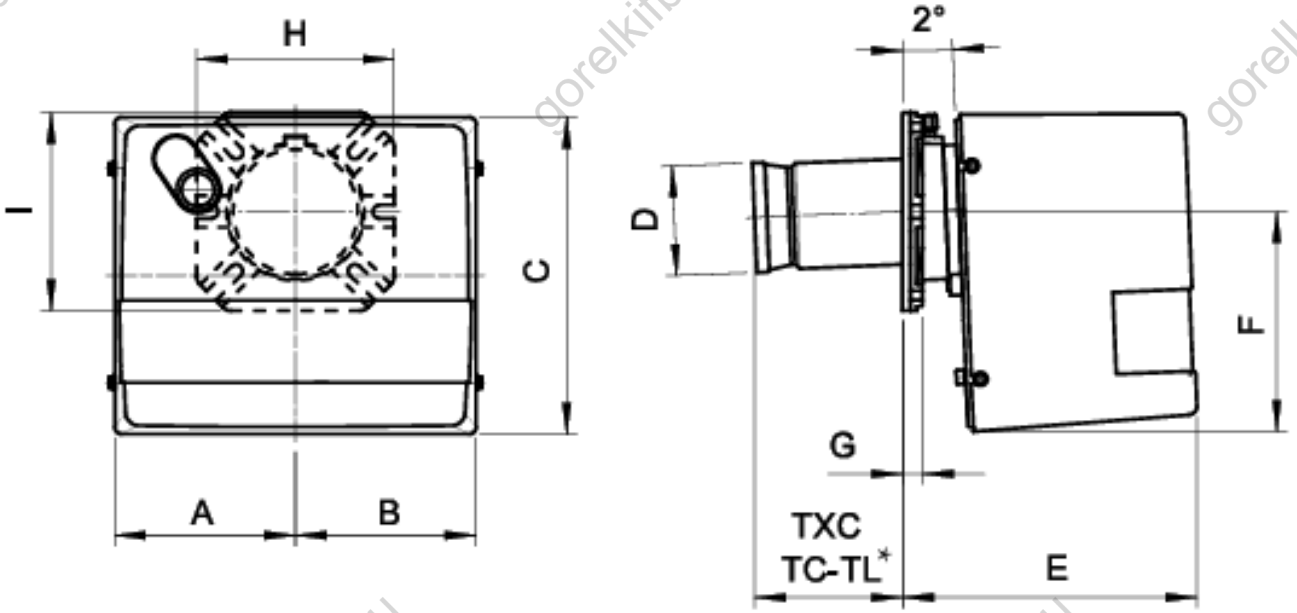

МОДЕЛЬ	A	B	C	D	E	F	G	H	I
G X3H	182	192	318	110	306	248	17	200	200

Рекомендуемые размеры монтажной плиты котла

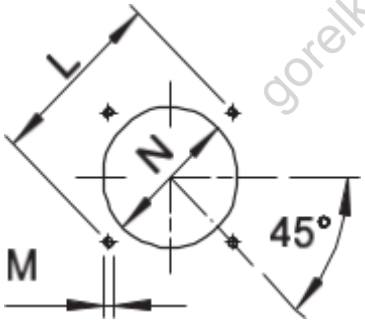

Размеры монтажной плиты должны соответствовать указанным на чертеже.

* Рекомендуемые размеры для монтажа горелки.

МОДЕЛЬ		L min	L max*	M	N min	N*	N max
G X3H	мм	160	226	M10	120	130	140

Длина пламенной головы

При выборе длины пламенной головы (TC-TL) необходимо учитывать рекомендации котлопроизводителя. В любом случае она должна быть больше толщины дверцы котла (фронтовой плиты) с учётом изоляции.

МОДЕЛЬ		TC	TL**
G X3H	мм	130	250

** Если требуется другая длина пламенной головы пожалуйста свяжитесь с нашим Техническим отделом

gorelkifbr.ru