GAS X 1/2 CE TL

Общее описание

1. Тип: двухступенчатая газовая горелка.
2. Корпус: литой алюминий.
3. Вентилятор: высоконапорный.
4. Шумопоглощающий защитный кожух из пластика. Также существует версия "F" со стальным защитным кожухом для применения на промышленных и хлебопекарных печах (доп. вес +3 кг).
5. Пламенная голова горелки с регулируемой подпорной шайбой выполнена из жаропрочной нержавеющей стали.
6. Топливо: газовые горелки F.B.R. предназначены для сжигания природного газа (ГОСТ Р 57413-2017 и ГОСТ 5542-2014), сжиженного газа (ГОСТ Р 52087-2018), а также топливного газа и других видов газообразного топлива, имеющего близкие или сходные характеристики.
7. Газовая рампа полностью собрана, подключена и протестирована. Включает:
   - Рабочий клапан с регулировкой расхода.
   - Предохранительный клапан.
   - Реле минимального давления газа.
   - Стабилизатор давления и газовый фильтр.
8. Прочее: комплектуется штекером на 7 контактов, фланцем и прокладкой для монтажа на котел.

gorelkifbr.ru

Основные технические характеристики

МОДЕЛЬ		GAS X 1/2 CE TL
Тепловая мощность min. 1 ст. / min. 2 ст. - max. 2 ст. *	Мкал/ч	15.5/20-50
Тепловая мощность min. 1 ст. / min. 2 ст. - max. 2 ст. *	кВт/ч	18/23.2-58.1
Расход природного газа min. 1 ст. / min. 2 ст. - max. 2 ст. *	Нм³/ч	1.8/2.3-5.8
Расход сжиженного газа min. 1 ст. / min. 2 ст. - max. 2 ст. *	Нм³/ч	0.7/0.9-2.3
Топливо. Газовые горелки F.B.R. предназначены для сжигания: • природного газа (ГОСТ Р 57413-2017 и ГОСТ 5542-2014); • сжиженного газа (ГОСТ Р 52087-2018); • других видов газообразного топлива, имеющего близкие или сходные характеристики.		
Условия эксплуатации	°C	-15...+40
Условия хранения	°C	-20...+70
Максимально допустимая влажность для эксплуатации и хранения	%	80
Максимальная температура воздуха для горения	°C	60
Мин. давление газа перед рампой D1/2"-S. Природный газ/сжиженный газ **	мбар	14/31
Мин. давление газа перед рампой D3/4"-S. Природный газ/сжиженный газ **	мбар	-
Максимальное давление на входе клапанов (Pe max) **	мбар	60
Потребляемая электрическая мощность	кВт	0,11
Электрическая мощность двигателя вентилятора	кВт	0,075
Потребляемый ток	А	0,55
Электропитание		3~400V, 1N~230V - 50Hz
Степень защиты (IP):		IP 40
Уровень шума *** min. - max.	дБ(А)	60-61
Вес ****	кг	11

*Стандартные условия:

- температура окружающей среды 20°C;
- барометрическое давление 1013 мбар;
- высота 0 метров (уровень моря).

** Минимальное давление газа на входе в газовую рампу, необходимое для достижения максимальной мощности горелки при сопротивлении топки 0 мбар.

*** Звуковое давление работающей горелки на котле, измеренное на расстоянии 1 метр (закон UNI EN ISO 3746 - метод контроля класс 3 - допускаемая погрешность измеренного звукового давления ± 1 дБ(А).

**** Для горелок с длинной пламенной головой (TL) следует добавьте 2 кг к весу.

gorelkifbr.ru

Диапазон рабочего регулирования GAS X 1/2 CE TL

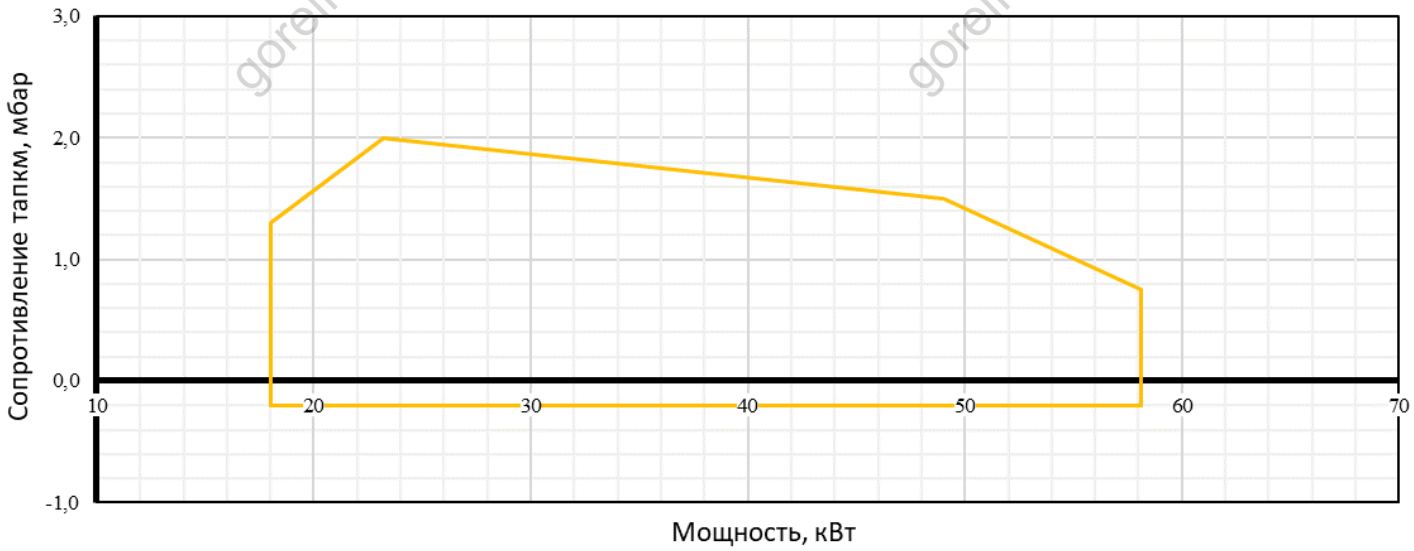

Габариты и установочные размеры GAS X 1/2 CE TL

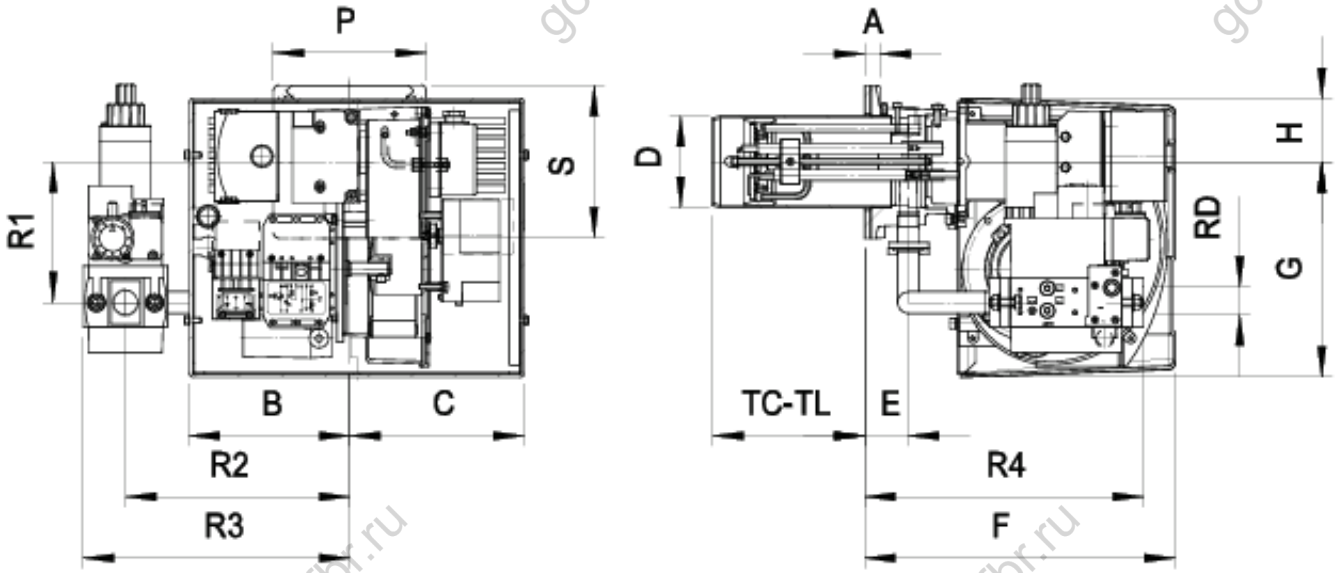

МОДЕЛЬ	A	B	C	D	E	F	G	H	P	S	R1	R2	R3	R4	RD	Вес газовой рампы
GAS X 1/2 CE D1/2"-S	15	162	175	90	45	305	210	65	150	150	132	200	275	258	Rp 1/2	2 кг

Рекомендуемые размеры монтажной плиты котла

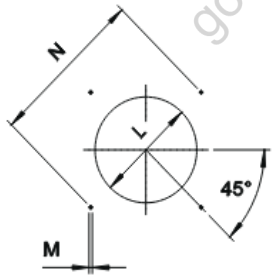

Размеры монтажной плиты должны соответствовать указанным на чертеже.

* Рекомендуемый диаметр отверстия в плите котла под пламенную голову горелки

МОДЕЛЬ		L min	L*	L max	M	N min	N*	N max
GAS X 1/2 CE	mm	130	150	170	M8	100	110	130

Длина пламенной головы

При выборе длины пламенной головы (TC-TL) необходимо учитывать рекомендации котлопроизводителя.
В любом случае она должна быть больше толщины дверцы котла (фронтовой плиты) с учётом изоляции.

МОДЕЛЬ		TC	TL **
GAS X 1/2 CE	mm	90	150

** Если требуется другая длина пламенной головы пожалуйста свяжитесь с нашим Техническим отделом.

Стандартная комплектация:

- Горелка в сборе.
- Фланец для монтажа.
- Пламенная голова.
- Газовая рампа.
- Инструкция по монтажу и эксплуатации.

gorelkifbr.ru