GAS X 3/M CE TC

Общее описание

1. Тип: двухступенчатая прогрессивная (малый-большой факел) или модулируемая (при наличии PID-регулятора и датчика-преобразователя температуры/давления) газовая горелка. Механически-связанное регулирование соотношения топливо/воздух.
2. Корпус: литой алюминий.
3. Вентилятор: высоконапорный.
4. Пламенная голова горелки с регулируемой подпорной шайбой выполнена из жаропрочной нержавеющей стали.
5. Топливо: газовые горелки F.B.R. предназначены для сжигания природного газа (ГОСТ Р 57413-2017 и ГОСТ 5542-2014), сжиженного газа (ГОСТ Р 52087-2018), а также топливного газа и других видов газообразного топлива, имеющего близкие или сходные характеристики.
6. Газовая рампа полностью собрана, подключена и протестирована. Включает:
   - Рабочий клапан с регулировкой расхода.
   - Предохранительный клапан.
   - Реле минимального давления газа.
   - Стабилизатор давления и газовый фильтр.
7. Прочее: комплектуется фланцем и прокладкой для монтажа на котел.

Основные технические характеристики

МОДЕЛЬ	GAS X 3/M CE TC	
Тепловая мощность min. 1 ст. / min. 2 ст. - max. 2 ст. *	Мкал/ч	30/60-150
Тепловая мощность min. 1 ст. / min. 2 ст. - max. 2 ст. *	кВт/ч	35/70-174
Расход природного газа min. 1 ст. / min. 2 ст. - max. 2 ст. *	Нм³/ч	3.5/7-17.4
Расход сжиженного газа min. 1 ст. / min. 2 ст. - max. 2 ст. *	Нм³/ч	1.3/2.7-6.5
Топливо. Газовые горелки F.B.R. предназначены для сжигания: • природного газа (ГОСТ Р 57413-2017 и ГОСТ 5542-2014); • сжиженного газа (ГОСТ Р 52087-2018); • других видов газообразного топлива, имеющего близкие или сходные характеристики.		
Условия эксплуатации	°C	-15...+40
Условия хранения	°C	-20...+70
Максимально допустимая влажность для эксплуатации и хранения	%	80
Максимальная температура воздуха для горения	°C	60
Мин. давление газа перед рампой D1"-S. Природный газ/сжиженный газ **	мбар	14/31
Мин. давление газа перед рампой D1"1/4-S. Природный газ/сжиженный газ **	мбар	11/29.5
Мин. давление газа перед рампой D1"1/2-S. Природный газ/сжиженный газ **	мбар	10/28
Максимальное давление газа перед рампой	мбар	360
Потребляемая электрическая мощность	кВт	0.2
Электрическая мощность двигателя вентилятора	кВт	0.11
Потребляемый ток	А	0.9
Электропитание		1/N~230V-50Hz
Степень защиты (IP):		IP 40
Уровень шума *** min. - max.	дБ(А)	66-71
Вес ****	кг	18

*Стандартные условия:

- температура окружающей среды 20°C;
- барометрическое давление 1013 мбар;
- высота 0 метров (уровень моря).

** Минимальное давление газа на входе в газовую рампу, необходимое для достижения максимальной мощности горелки при сопротивлении топки 0 мбар.

*** Звуковое давление работающей горелки на котле, измеренное на расстоянии 1 метр (закон UNI EN ISO 3746 - метод контроля класс 3 - допускаемая погрешность измеренного звукового давления ± 1 дБ(А).

**** Для горелок с длинной пламенной головой (TL) следует добавьте 2 кг к весу.

gorelkifbr.ru

Диапазон рабочего регулирования GAS X 3/M CE TC

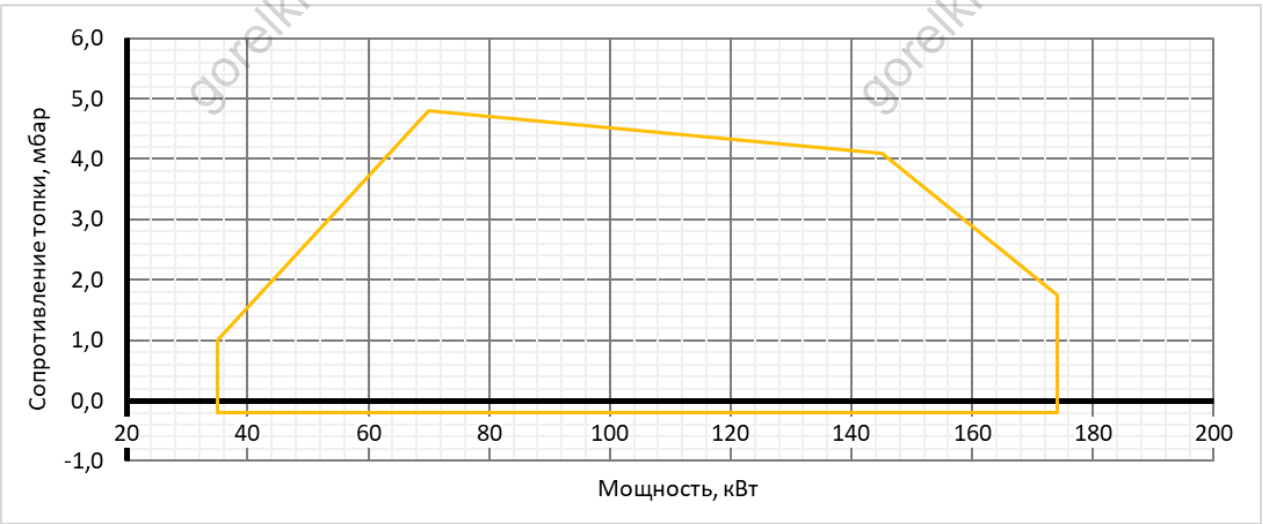

Габариты и установочные размеры GAS X 3/M CE TC

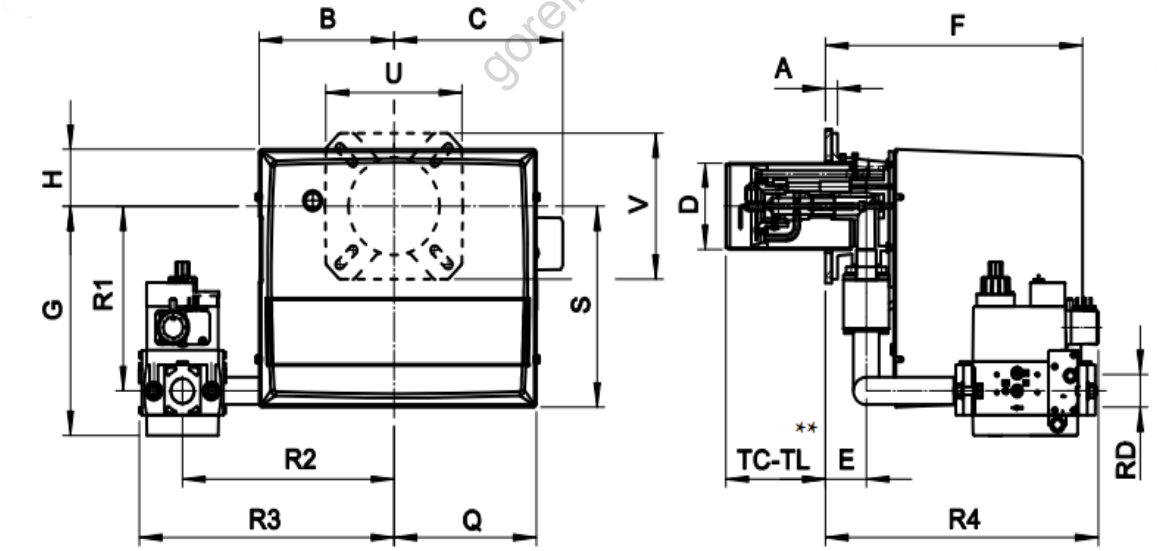

МОДЕЛЬ	A	B	C	D	E	F	G	H	Q	S	U	V	R1	R2	R3	R4	RD	Вес газовой рампы
GAS X3/MCE - D1"-S	20	185	224	107	56	344	268	70	193	248	202	162	212	280	338	300	Rp 1	5,6 кг
GAS X3/MCE - D1"1/4-S	20	185	224	107	56	344	268	70	193	248	202	162	212	280	338	300	Rp 1 1/4	5,6 кг
GAS X3/MCE - D1"1/2-S	20	185	224	125	80	371	292	70	193	248	202	162	218	280	338	443	Rp 1 1/2	8 кг

gorelkifbr.ru

Рекомендуемые размеры монтажной плиты котла

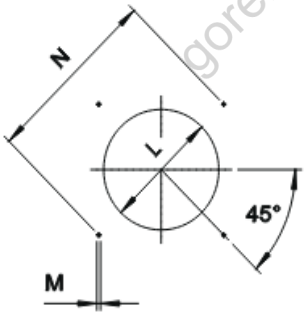

Размеры монтажной плиты должны соответствовать указанным на чертеже.

* Рекомендуемый диаметр отверстия в плите котла под пламенную голову горелки

МОДЕЛЬ		L min	L*	L max	M	N min	N max
GAS X 3/M CE	мм	120	130	140	M8	150	170

Длина пламенной головы

При выборе длины пламенной головы (TC-TL) необходимо учитывать рекомендации котлопроизводителя. В любом случае она должна быть больше толщины дверцы котла (фронтовой плиты) с учётом изоляции.

Длина пламенной головы		
TC	мм	130
TL	мм	250**

** Если требуется другая длина пламенной головы пожалуйста свяжитесь с нашим Техническим отделом.

Стандартная комплектация:

- Горелка в сборе.
- Фланец для монтажа.
- Пламенная голова.
- Газовая рампа.
- Инструкция по монтажу и эксплуатации.

gorelkifbr.ru