GAS X3 CE TC

Общее описание

1. Тип: Одноступенчатая газовая горелка.
2. Корпус: Литой под давлением алюминий.
3. Вентилятор: Высоконапорный.
4. Пламенная голова горелки с регулируемой подпорной шайбой выполнена из жаропрочной нержавеющей стали.
5. Шумопоглощающий защитный кожух из пластика. Также существует версия "F" со стальным защитным кожухом для применения на промышленных и хлебопекарных печах (доп. вес +3 кг).
6. Версии: Базовая версия. Также существуют версии "F" со стальным защитным кожухом для применения на промышленных и хлебопекарных печах (доп. вес +3 кг).
7. Топливо: Газовые горелки F.B.R. предназначены для сжигания природного газа (ГОСТ Р 57413-2017 и ГОСТ 5542-2014), сжиженного газа (ГОСТ Р 52087-2018), а также топливного газа и других видов газообразного топлива, имеющего близкие или сходные характеристики.
8. Газовая группа: Полностью собрана, подключена и протестирована. Включает:
    - Рабочий клапан с регулировкой расхода.
    - Предохранительный клапан.
    - Реле минимального давления газа.
    - Стабилизатор давления и газовый фильтр.
9. Прочее: Горелка комплектуется штекером на 7 контактов, фланцем и прокладкой для монтажа на котел.

gorelkifbr.ru

Основные технические характеристики

МОДЕЛЬ		GAS X3 CE TC
Тепловая мощность min.- max.*	Мкал/ч	60-150
Тепловая мощность min.- max. *	кВт/ч	69.8-174
Расход природного газа min.- max.*	Нм³/ч	7-17.5
Расход сжиженного газа min.- max.*	Нм³/ч	2.7-6.8
Топливо. Газовые горелки F.B.R. предназначены для сжигания: • природного газа (ГОСТ Р 57413-2017 и ГОСТ 5542-2014); • сжиженного газа (ГОСТ Р 52087-2018); • других видов газообразного топлива, имеющего близкие или сходные характеристики.		
Условия эксплуатации	°C	-15...+40
Условия хранения	°C	-20...+70
Максимально допустимая влажность для эксплуатации и хранения	%	80
Максимальная температура воздуха для горения	°C	60
Мин. давление газа перед рампой D1/2"-S. Природный газ/сжиженный газ **	мбар	-
Мин. давление газа перед рампой D3/4"-S. Природный газ/сжиженный газ **	мбар	-
Мин. давление газа перед рампой D1"-S. Природный газ/сжиженный газ **	мбар	14/31
Мин. давление газа перед рампой D1"1/4-S. Природный газ/сжиженный газ **	мбар	-
Потребляемая электрическая мощность	кВт	0.2
Электрическая мощность двигателя вентилятора	кВт	0.11
Потребляемый ток	А	0.9
Электропитание	1/N~230V-50Hz	
Степень защиты (IP):		IP 40
Уровень шума *** min. - max.	дБ(А)	64-66
Вес ****	кг	13

*Стандартные условия:

- температура окружающей среды 20°C;
- барометрическое давление 1013 мбар;
- высота 0 метров (уровень моря).

** Минимальное давление газа на входе в газовую рампу, необходимое для достижения максимальной мощности горелки при сопротивлении топки 0 мбар.

*** Звуковое давление работающей горелки на котле, измеренное на расстоянии 1 метр (закон UNI EN ISO 3746 - метод контроля класс 3 - допускаемая погрешность измеренного звукового давления ± 1 дБ(А).

**** Для горелок с длинной пламенной головой (TL) следует добавьте 2 кг к весу.

gorelkifbr.ru

Диапазон рабочего регулирования

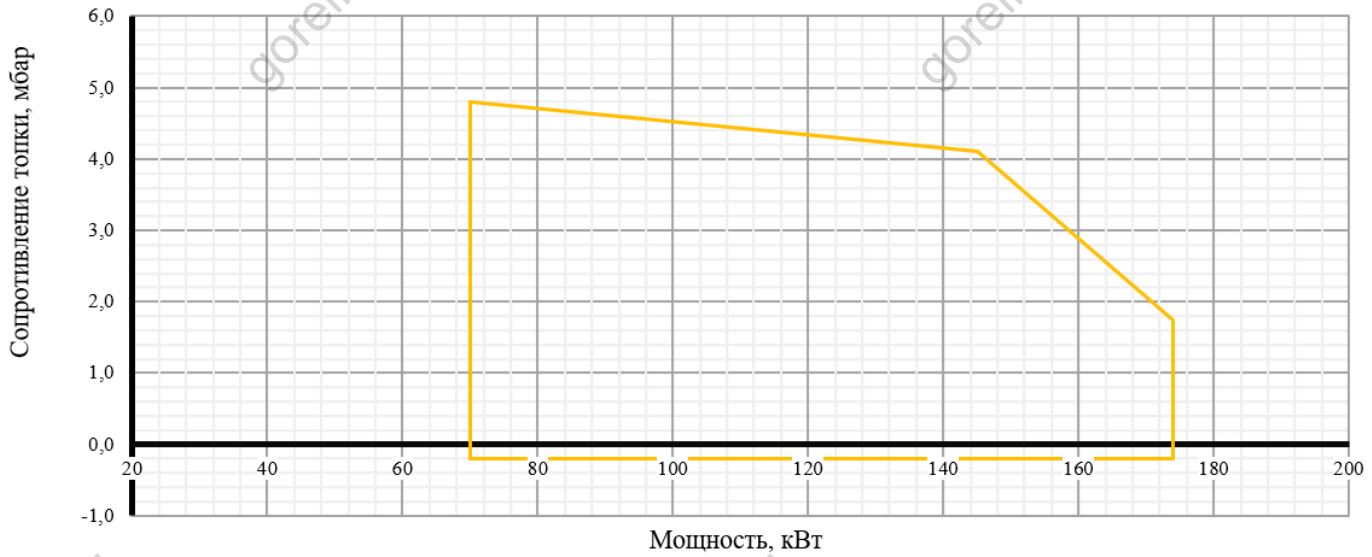

Габаритные и установочные размеры (GAS X3 CE D1"-S)

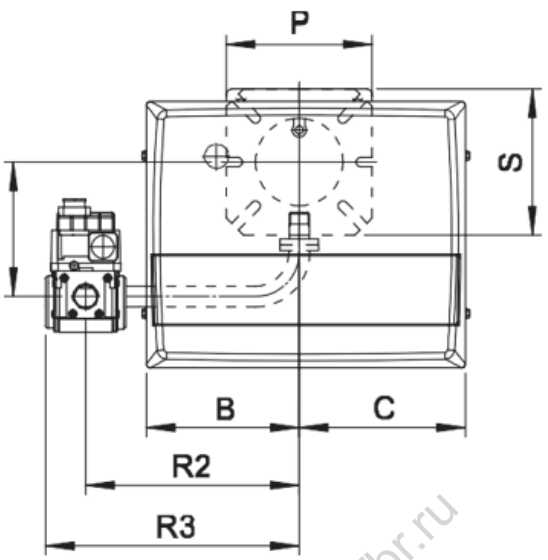

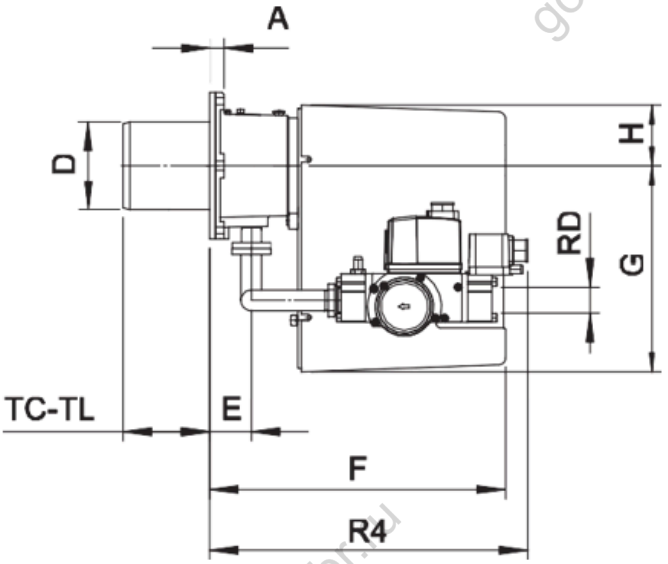

МОДЕЛЬ	A	B	C	D	E	F	G	H	P	S	TC	TL *	R1	R2	R3	R4	RD	Вес газовой рампы
GAS X3CE D1"-S	16	185	195	108	54	340	248	70	200	160	130	250	168	280	337	361	Rp 1	8 кг

Рекомендуемые размеры монтажной плиты котла

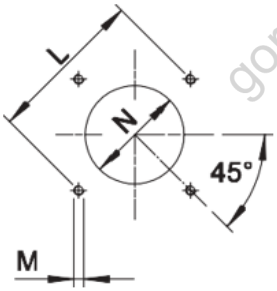

Размеры монтажной плиты должны соответствовать указанным на чертеже.

* Рекомендуемый диаметр отверстия в плите котла под пламенную голову горелки

МОДЕЛЬ		L min	L**	L max	M	N min	N**	N max
GAS X3 CE	мм	150	170	170	M8	120	130	140

Длина пламенной головы

При выборе длины пламенной головы (TC-TL) необходимо учитывать рекомендации котлопроизводителя. В любом случае она должна быть больше толщины дверцы котла (фронтовой плиты) с учётом изоляции.

Длина пламенной головы		
TC	мм	90
TL	мм	150**

** Если требуется другая длина пламенной головы пожалуйста свяжитесь с нашим Техническим отделом.

Стандартная комплектация:

- Горелка в сборе.
- Фланец для монтажа.
- Пламенная голова.
- Газовая рампа.
- Инструкция по монтажу и эксплуатации.

gorelkifbr.ru