GAS XP 40/M CE TL

gorelkifbr.ru

Общее описание

1. Тип: двухступенчатая прогрессивная (малый-большой факел) или модулируемая (при наличии PID-регулятора и датчика-преобразователя температуры/давления) газовая горелка. Механически-связанное регулирование соотношения топливо/воздух.
2. Корпус: литой алюминий.
3. Вентилятор: высоконапорный.
4. Пламенная голова горелки с регулируемой подпорной шайбой выполнена из жаропрочной нержавеющей стали.
5. Топливо: газовые горелки F.B.R. предназначены для сжигания природного газа (ГОСТ Р 57413-2017 и ГОСТ 5542-2014), сжиженного газа (ГОСТ Р 52087-2018), а также топливного газа и других видов газообразного топлива, имеющего близкие или сходные характеристики.
6. Газовая рампа полностью собрана, подключена и протестирована. Включает:
   - Рабочий клапан с регулировкой расхода.
   - Предохранительный клапан.
   - Реле минимального давления газа.
   - Стабилизатор давления и газовый фильтр.
7. Прочее: комплектуется фланцем и прокладкой для монтажа на котел.

Основные технические характеристики

МОДЕЛЬ	GAS XP 40/M CE TL	
Тепловая мощность min. 1 ст. / min. 2 ст. - max. 2 ст. *	Мкал/ч	55/130-300
Тепловая мощность min. 1 ст. / min. 2 ст. - max. 2 ст. *	кВт/ч	63.8/151-348
Расход природного газа min. 1 ст. / min. 2 ст. - max. 2 ст. *	Нм³/ч	6.4/15.2-35
Расход сжиженного газа min. 1 ст. / min. 2 ст. - max. 2 ст. *	Нм³/ч	2.5/5.8-13.5
Топливо. Газовые горелки F.B.R. предназначены для сжигания: • природного газа (ГОСТ Р 57413-2017 и ГОСТ 5542-2014); • сжиженного газа (ГОСТ Р 52087-2018); • других видов газообразного топлива, имеющего близкие или сходные характеристики.		
Условия эксплуатации	°C	-15...+40
Условия хранения	°C	-20...+70
Максимально допустимая влажность для эксплуатации и хранения	%	80
Максимальная температура воздуха для горения	°C	60
Мин. давление газа перед рампой D1"-S. Природный газ/сжиженный газ **	мбар	29.5/28
Мин. давление газа перед рампой D1"1/4-S. Природный газ/сжиженный газ **	мбар	18.5/22
Мин. давление газа перед рампой D1"1/2-S. Природный газ/сжиженный газ **	мбар	14/-
Потребляемая электрическая мощность	кВт	0,69
Электрическая мощность двигателя вентилятора	кВт	0,37
Потребляемый ток	А	2.5
Электропитание	3~400V, 1/N~230V-50Hz	
Степень защиты (IP):		IP 40
Уровень шума *** min. - max.	дБ(А)	69-73
Вес ****	кг	34

*Стандартные условия:

- температура окружающей среды 20°C;
- барометрическое давление 1013 мбар;
- высота 0 метров (уровень моря).

** Минимальное давление газа на входе в газовую рампу, необходимое для достижения максимальной мощности горелки при сопротивлении топки 0 мбар.

*** Звуковое давление работающей горелки на котле, измеренное на расстоянии 1 метр (закон UNI EN ISO 3746 - метод контроля класс 3 - допускаемая погрешность измеренного звукового давления ± 1 дБ(А).

**** Для горелок с длинной пламенной головой (TL) следует добавьте 2 кг к весу.

gorelkifbr.ru

Диапазон рабочего регулирования GAS XP 40/M CE TL

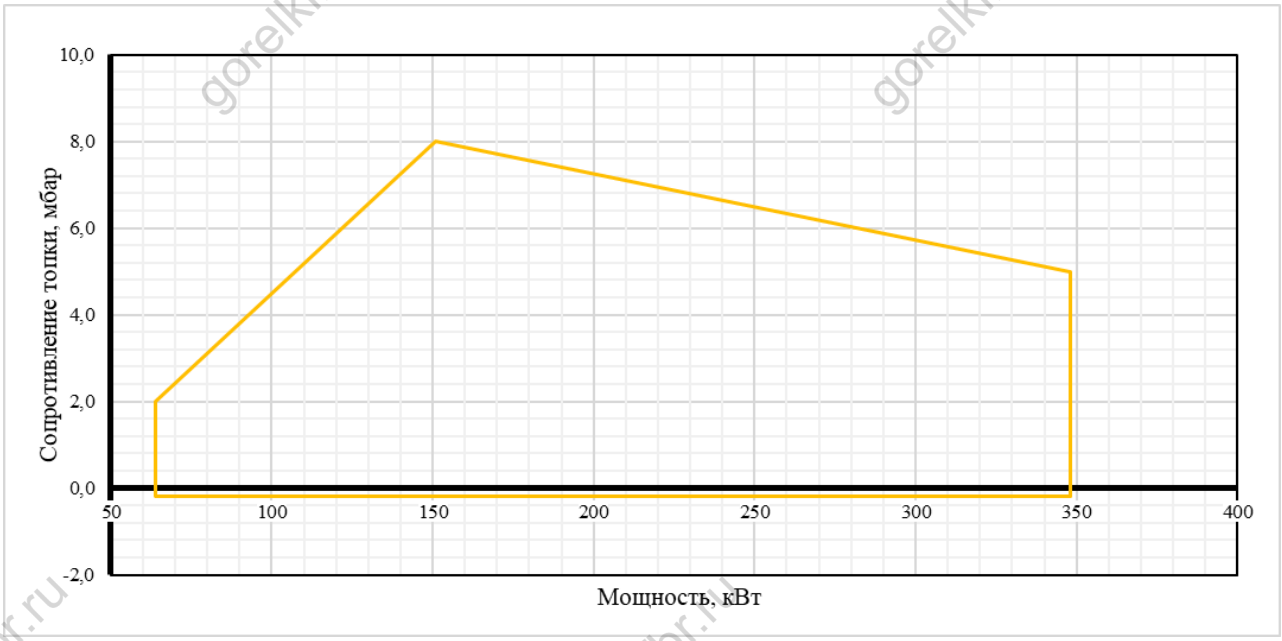

Габариты и установочные размеры GAS XP 40/M CE TL

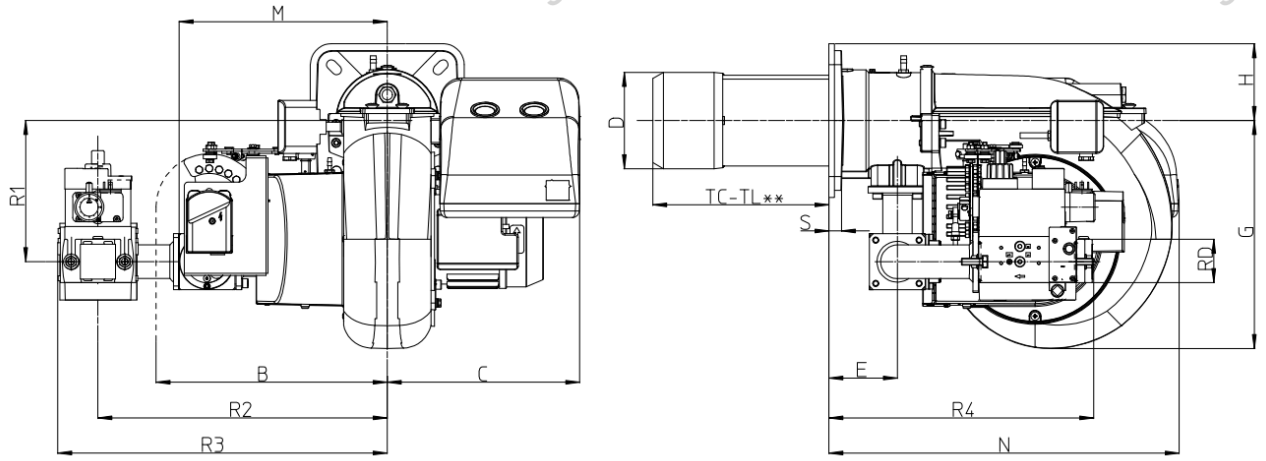

MODEL	B	C	D	E	G	H	M	N	S	R1	R2	R3	R4	RD
GAS XP40/MCE - D1"-S	331	275	138	98	326	110	298	501	18	202	404	462	346	Rp 1
GAS XP40/MCE - D1"1/4-S	331	275	138	98	326	110	298	501	18	202	404	462	346	Rp 1 1/4
GAS XP40/MCE - D1"1/2-S	331	275	138	98	326	110	298	501	18	202	414	469	458	Rp 1 1/2

gorelkifbr.ru

Рекомендуемые размеры монтажной плиты котла

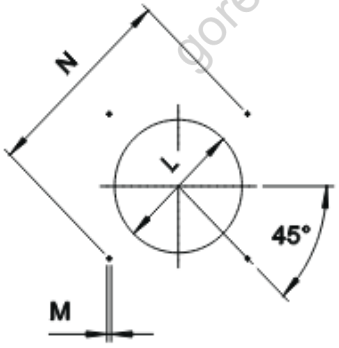

Размеры монтажной плиты должны соответствовать указанным на чертеже.

* Рекомендуемый диаметр отверстия в плите котла под пламенную голову горелки

MODEL		L*	M	N min	N max
GAS XP40/MCE	мм	148	M10	205	226

Длина пламенной головы

При выборе длины пламенной головы (TC-TL) необходимо учитывать рекомендации котлопроизводителя. В любом случае она должна быть больше толщины дверцы котла (фронтовой плиты) с учётом изоляции.

MODEL		TC	TL **
GAS XP40/MCE	мм	250	335

** Если требуется другая длина пламенной головы пожалуйста свяжитесь с нашим Техническим отделом.

Стандартная комплектация:

- Горелка в сборе.
- Фланец для монтажа.
- Пламенная голова.
- Газовая рампа.
- Инструкция по монтажу и эксплуатации.

gorelkifbr.ru

Описание кнопок управления горелкой

На рисунке ниже указаны кнопки управления горелкой

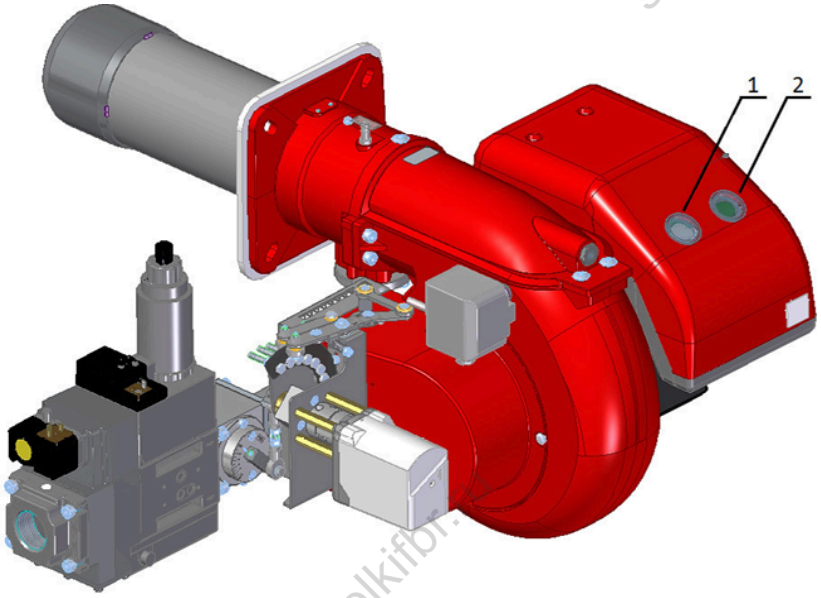

1) кнопка ВКЛ/ВЫКЛ
2) кнопка сброса аварии + индикатор состояния

Многоцветная лампа кнопки сброса блокировки (поз.2) является ключевым элементом для визуальной диагностики и диагностики интерфейса.
При нормальной работе, различные рабочие состояния отображаются в виде цветовых кодов; пожалуйста, обратитесь к инструкции на оборудование.

После того, как горелка уходит в аварию, загорается красная сигнальная лампа на кнопке сброса блокировки (поз.2). При удержании кнопки сброса блокировки (поз.2) в течение более 3-х секунд, может активироваться визуальная диагностика причины неисправности; пожалуйста, обратитесь к инструкции на оборудование.
Для повторного запуска горелки необходимо сбросить режим диагностики. Удерживайте кнопку сброса блокировки (поз.2) в течение 1 секунды (<3 секунд).

После того, как горелка уходит в аварию, загорается красная сигнальная лампа на кнопке сброса блокировки (поз.2). Для сброса блока управления горелкой нажмите кнопку сброса блокировки (поз.2) в течение 1 секунды (<3 секунд).

gorelkifbr.ru