GAS XP 60/2 CE TC EVO

gorelkifbr.ru

Общее описание

1. Тип: двухступенчатая газовая горелка.
2. Корпус: литой алюминий.
3. Вентилятор: высоконапорный.
4. Пламенная голова горелки с регулируемой подпорной шайбой выполнена из жаропрочной нержавеющей стали.
5. Топливо: газовые горелки F.B.R. предназначены для сжигания природного газа (ГОСТ Р 57413-2017 и ГОСТ 5542-2014), сжиженного газа (ГОСТ Р 52087-2018), а также топливного газа и других видов газообразного топлива, имеющего близкие или сходные характеристики.
6. Газовая рампа полностью собрана, подключена и протестирована. Включает:
   - Рабочий клапан с регулировкой расхода.
   - Предохранительный клапан.
   - Реле минимального давления газа.
   - Стабилизатор давления и газовый фильтр.
7. Прочее: комплектуется штекером на 7 контактов, фланцем и прокладкой для монтажа на котел.

Основные технические характеристики

МОДЕЛЬ		GAS XP 60/2 CE TC EVO
Тепловая мощность min. 1 ст. / min. 2 ст. - max. 2 ст. *	Мкал/ч	100/200-542
Тепловая мощность min. 1 ст. / min. 2 ст. - max. 2 ст. *	кВт/ч	116/232-630
Расход природного газа min. 1 ст. / min. 2 ст. - max. 2 ст. *	Нм³/ч	11.6/23.3-63.3
Расход сжиженного газа min. 1 ст. / min. 2 ст. - max. 2 ст. *	Нм³/ч	4.5/9-24.5
Топливо. Газовые горелки F.B.R. предназначены для сжигания: • природного газа (ГОСТ Р 57413-2017 и ГОСТ 5542-2014); • сжиженного газа (ГОСТ Р 52087-2018); • других видов газообразного топлива, имеющего близкие или сходные характеристики.		
Условия эксплуатации	°C	-15...+40
Условия хранения	°C	-20...+70
Максимально допустимая влажность для эксплуатации и хранения	%	80
Максимальная температура воздуха для горения	°C	60
Мин. давление газа перед рампой D1"-S. Природный газ/сжиженный газ**	мбар	115.3/60
Мин. давление газа перед рампой D1"1/4-S. Природный газ/сжиженный газ **	мбар	54.5/37.4
Мин. давление газа перед рампой D1"1/2-S. Природный газ/сжиженный газ **	мбар	17.7/21.8
Потребляемая электрическая мощность	кВт	0,7
Электрическая мощность двигателя вентилятора	кВт	0,55
Потребляемый ток	А	1.4
Электропитание		3~400V, 1/N~230V-50Hz
Степень защиты (IP):		IP 40
Уровень шума *** min. - max.	дБ(А)	69-72
Вес ****	кг	30.5

*Стандартные условия:

- температура окружающей среды 20°C;
- барометрическое давление 1013 мбар;
- высота 0 метров (уровень моря).

** Минимальное давление газа на входе в газовую рампу, необходимое для достижения максимальной мощности горелки при сопротивлении топки 0 мбар.

*** Звуковое давление работающей горелки на котле, измеренное на расстоянии 1 метр (закон UNI EN ISO 3746 - метод контроля класс 3 - допускаемая погрешность измеренного звукового давления ± 1 дБ(А).

**** Для горелок с длинной пламенной головой (TL) следует добавьте 2 кг к весу.

gorelkifbr.ru

Диапазон рабочего регулирования GAS XP 60/2 CE TC EVO

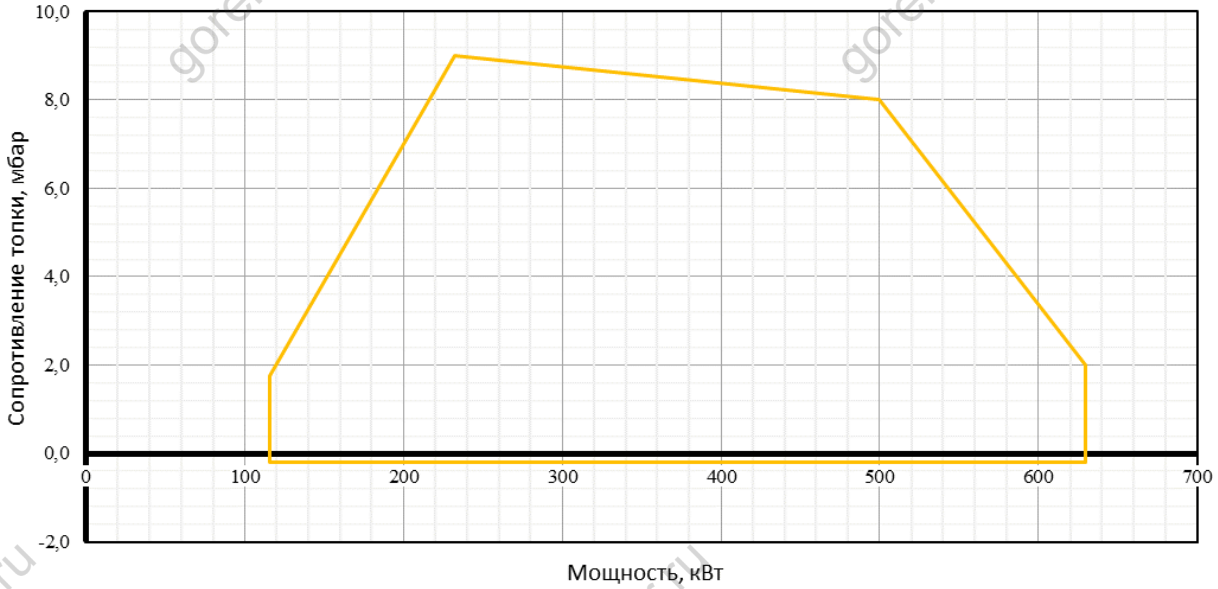

Габариты и установочные размеры GAS XP 60/2 CE TC EVO

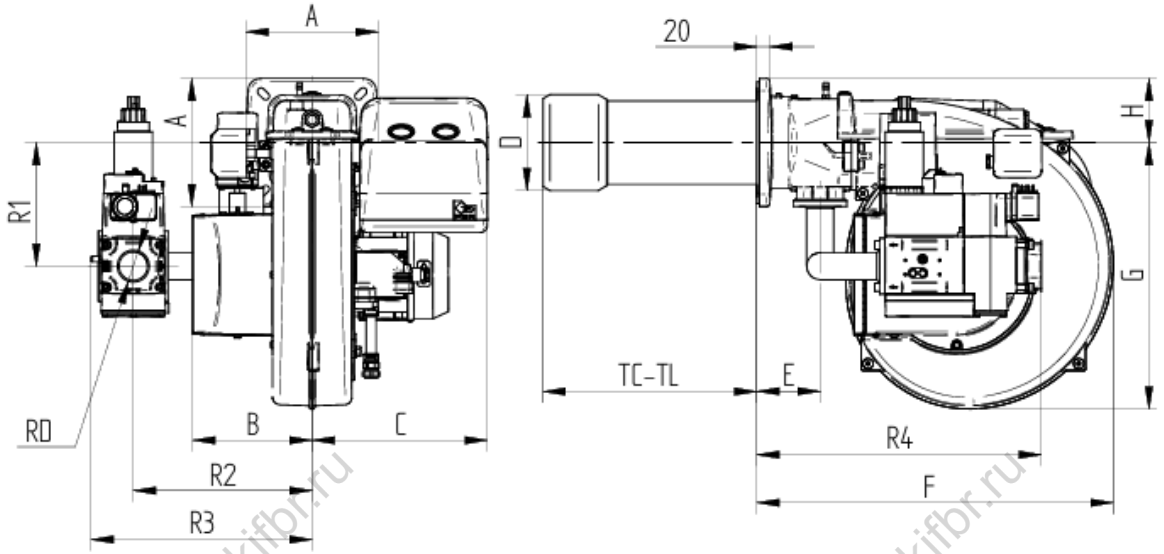

МОДЕЛЬ	A	B	C	D	E	F	G	H	R1	R2	R3	R4	RD	TC	TL
GAS XP60/2CE EVO - D1"-S	200	188	276	150	99	558	416	100	193	280	338	431	Rp 1	250	335
GAS XP60/2CE EVO - D1"1/4-S	200	188	276	150	99	558	416	100	193	280	338	431	Rp 1 1/4	250	335
GAS XP60/2CE EVO - D1"1/2-S	200	188	276	150	99	558	416	100	193	280	338	446	Rp 1 1/2	250	335

gorelkifbr.ru

Рекомендуемые размеры монтажной плиты котла

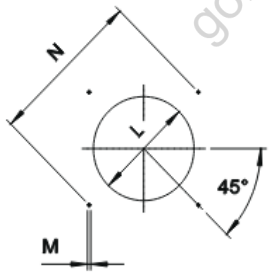

Размеры монтажной плиты должны соответствовать указанным на чертеже.

* Рекомендуемый диаметр отверстия в плите котла под пламенную голову горелки

МОДЕЛЬ		L мин	L *	L макс	M	N мин	N *	N макс
GAS XP 60/2 CE EVO	мм	160	160	180	M10	205	205	226

Длина пламенной головы

При выборе длины пламенной головы (TC-TL) необходимо учитывать рекомендации котлопроизводителя. В любом случае она должна быть больше толщины дверцы котла (фронтовой плиты) с учётом изоляции.

МОДЕЛЬ		TC	TL **
GAS XP 60/2 CE EVO	мм	250	335

** Если требуется другая длина пламенной головы пожалуйста свяжитесь с нашим Техническим отделом.

Стандартная комплектация:

- Горелка в сборе.
- Фланец для монтажа.
- Пламенная голова.
- Газовая рампа.
- Инструкция по монтажу и эксплуатации.

gorelkifbr.ru

gorelkifbr.ru

Описание кнопок управления горелкой

На рисунке ниже указаны кнопки управления горелкой

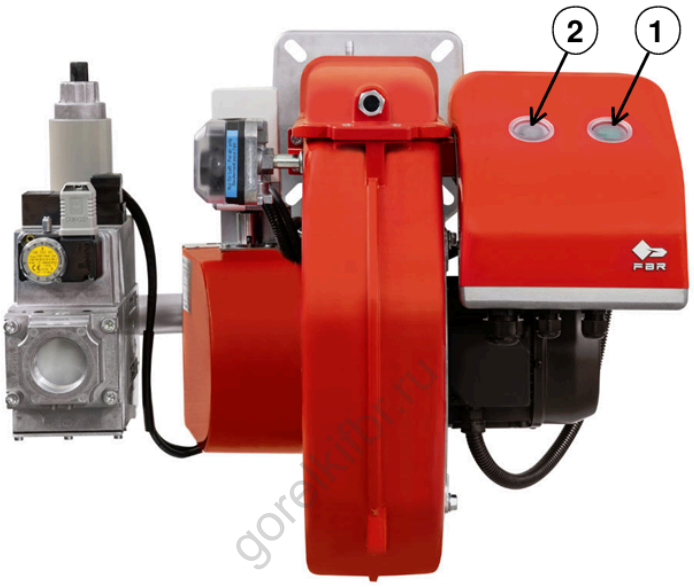

1) кнопка ВКЛ/ВЫКЛ
2) кнопка сброса аварии + индикатор состояния

Многоцветная лампа кнопки сброса блокировки (поз.2) является ключевым элементом для визуальной диагностики и диагностики интерфейса.
При нормальной работе, различные рабочие состояния отображаются в виде цветовых кодов; пожалуйста, обратитесь к инструкции на оборудование.

После того, как горелка уходит в аварию, загорается красная сигнальная лампа на кнопке сброса блокировки (поз.2). При удержании кнопки сброса блокировки (поз.2) в течение более 3-х секунд, может активироваться визуальная диагностика причины неисправности; пожалуйста, обратитесь к инструкции на оборудование.
Для повторного запуска горелки необходимо сбросить режим диагностики. Удерживайте кнопку сброса блокировки (поз.2) в течение 1 секунды (<3 секунд).

После того, как горелка уходит в аварию, загорается красная сигнальная лампа на кнопке сброса блокировки (поз.2). Для сброса блока управления горелкой нажмите кнопку сброса блокировки (поз.2) в течение 1 секунды (<3 секунд).